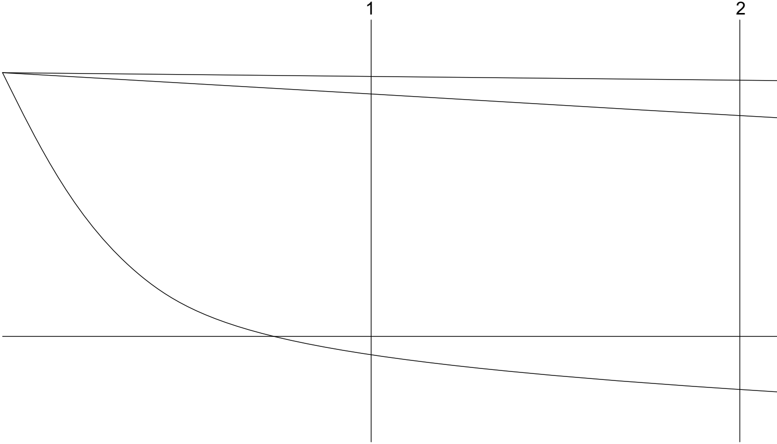

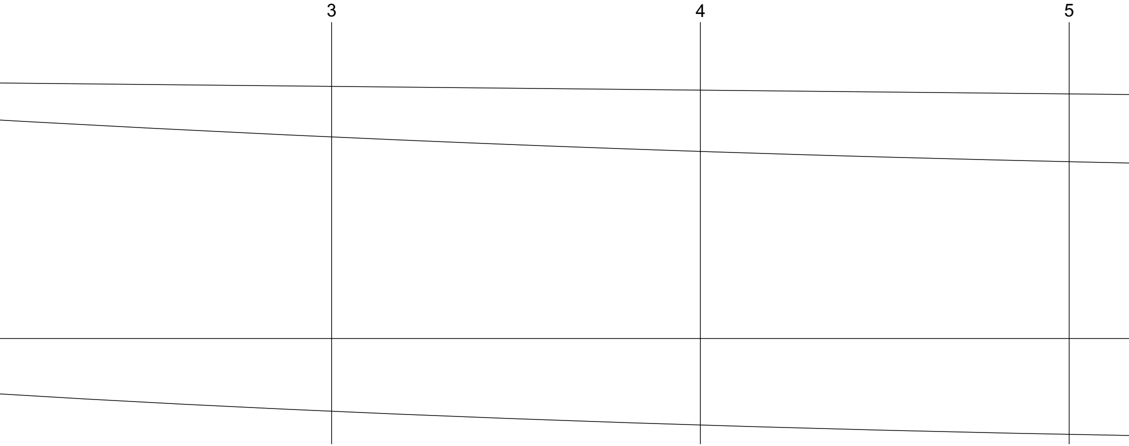

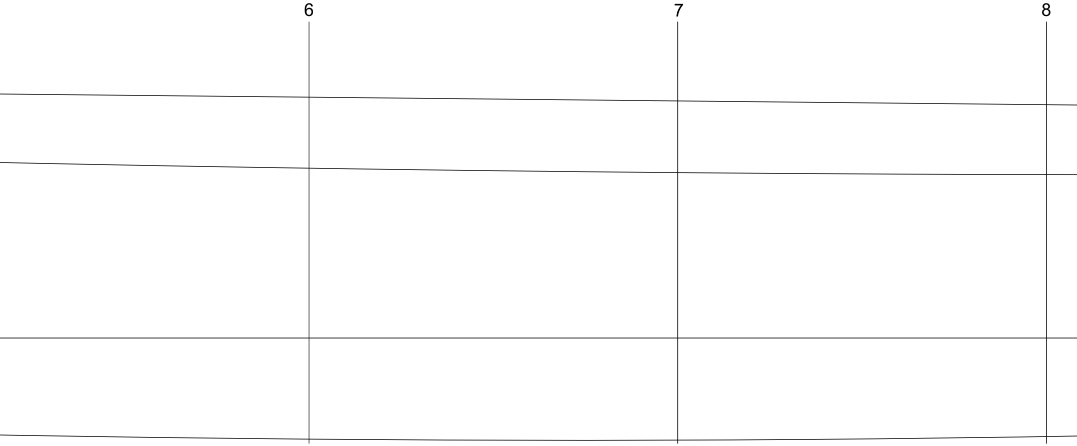

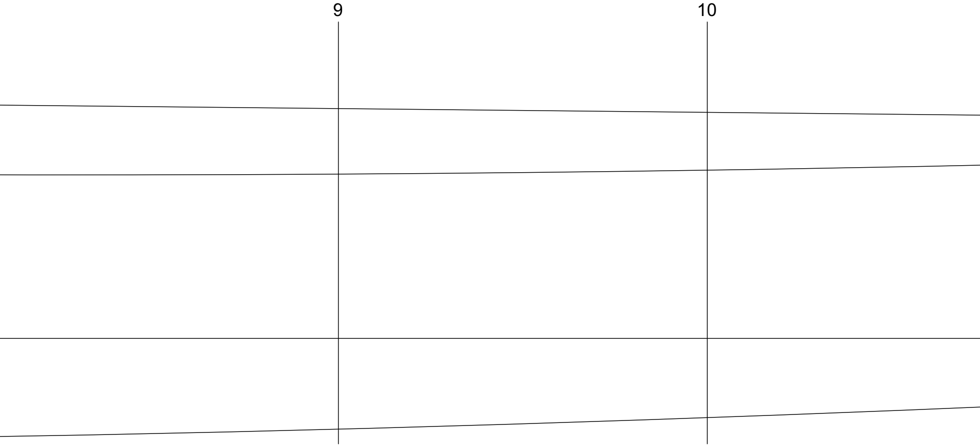

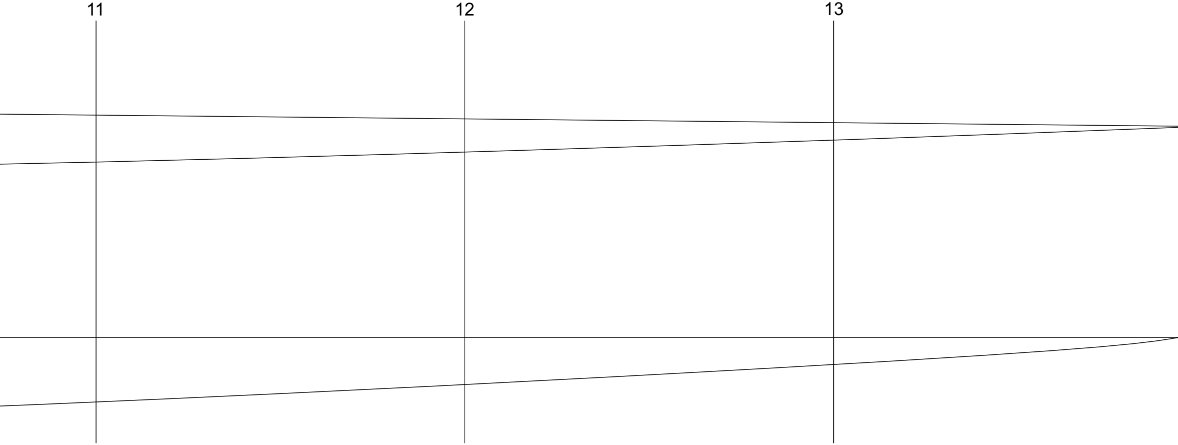

Mittakaava 1:

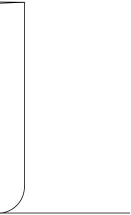

2