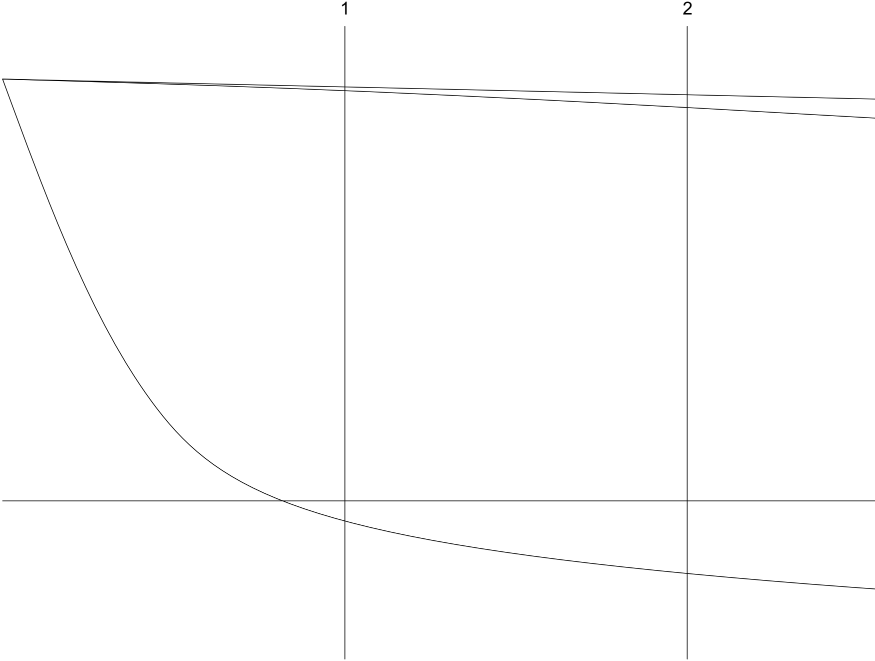

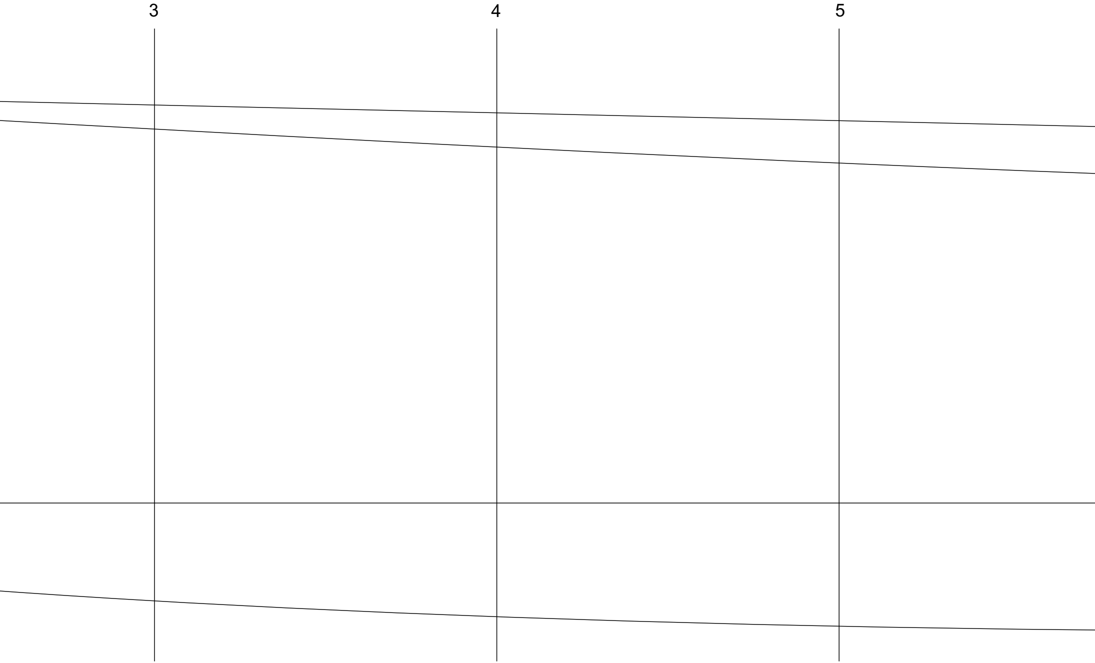

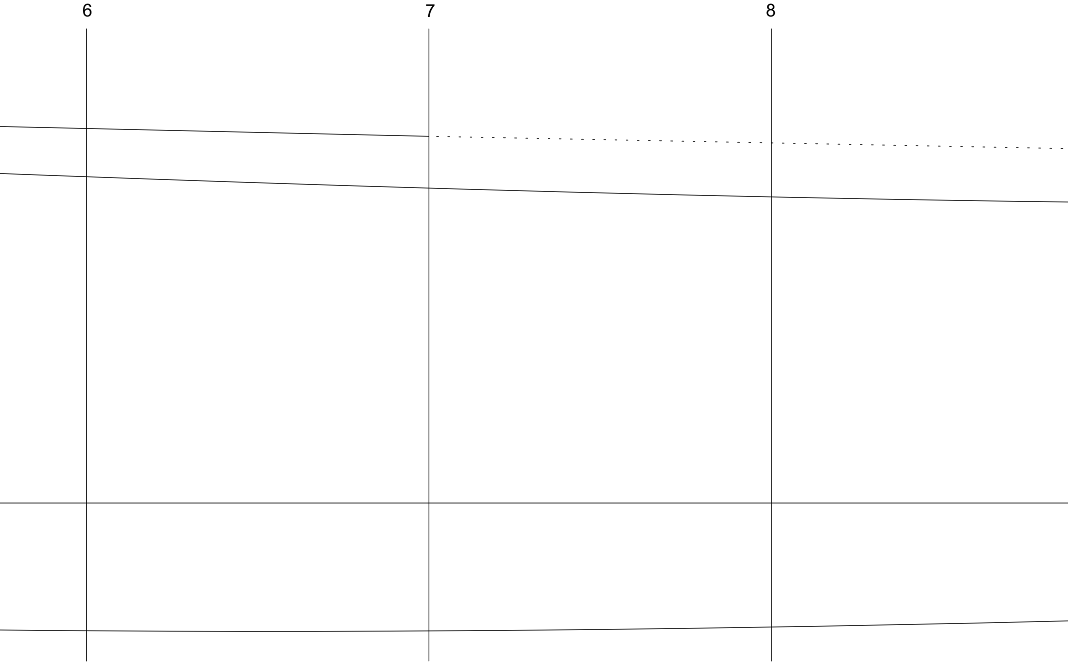

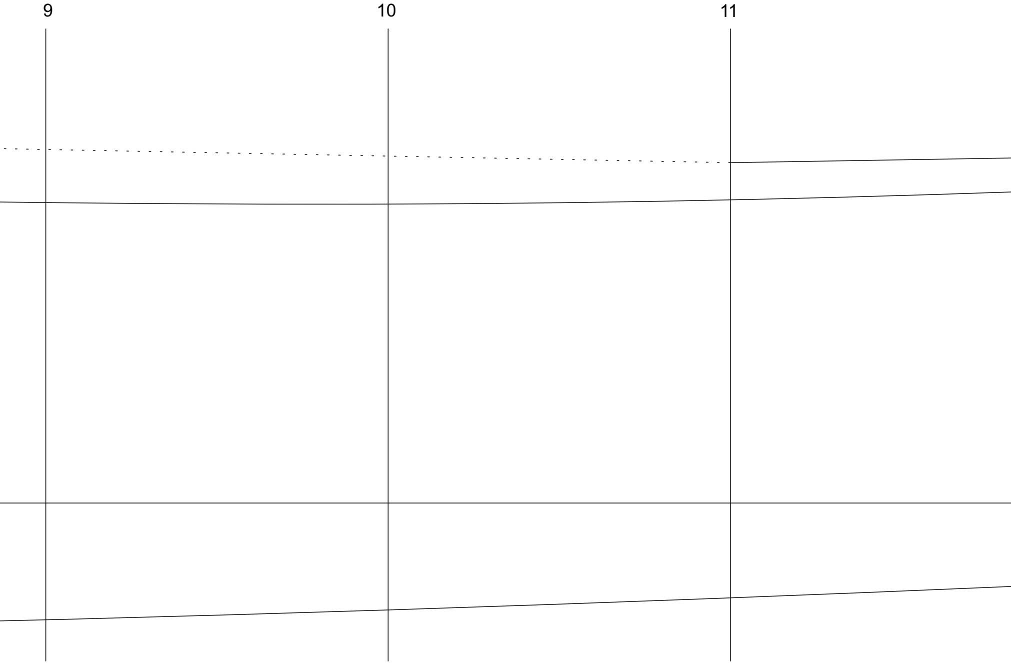

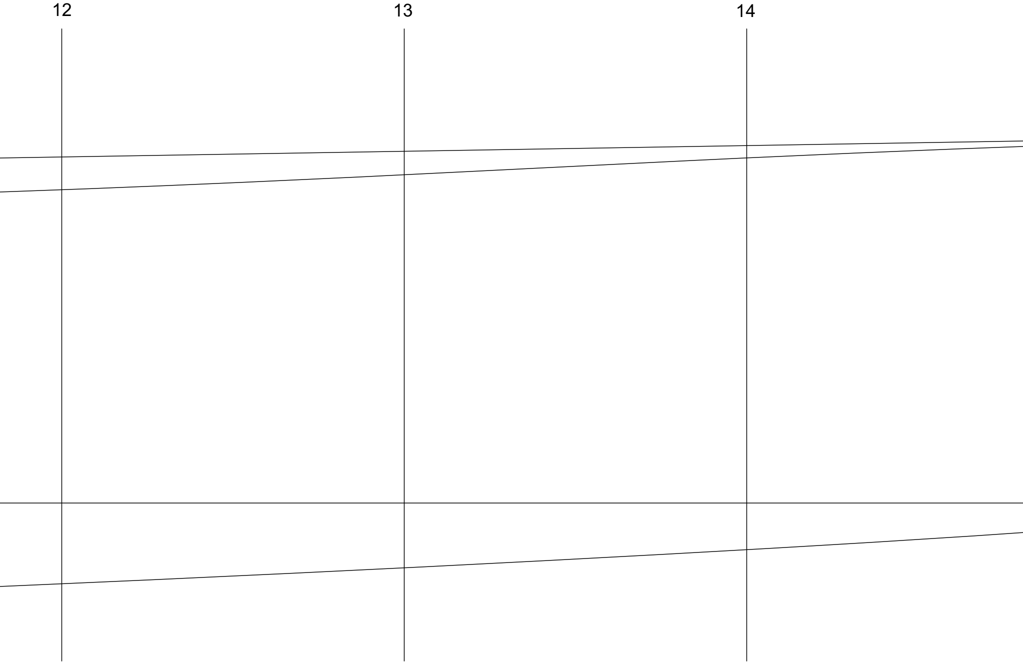

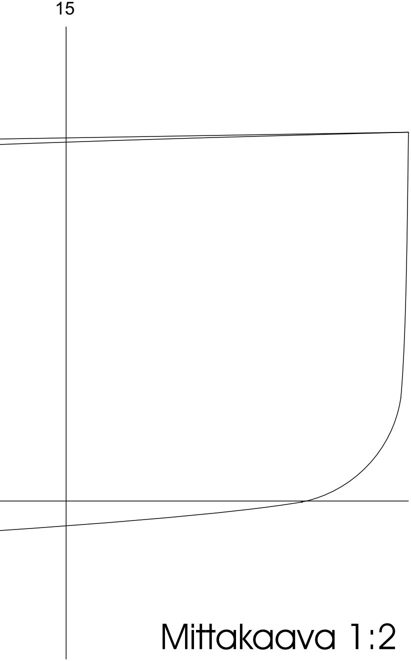

Mittakaava 1:2